第61回中国高等学校剣道選手権大会　岡山県予選会

男子個人NO. 1

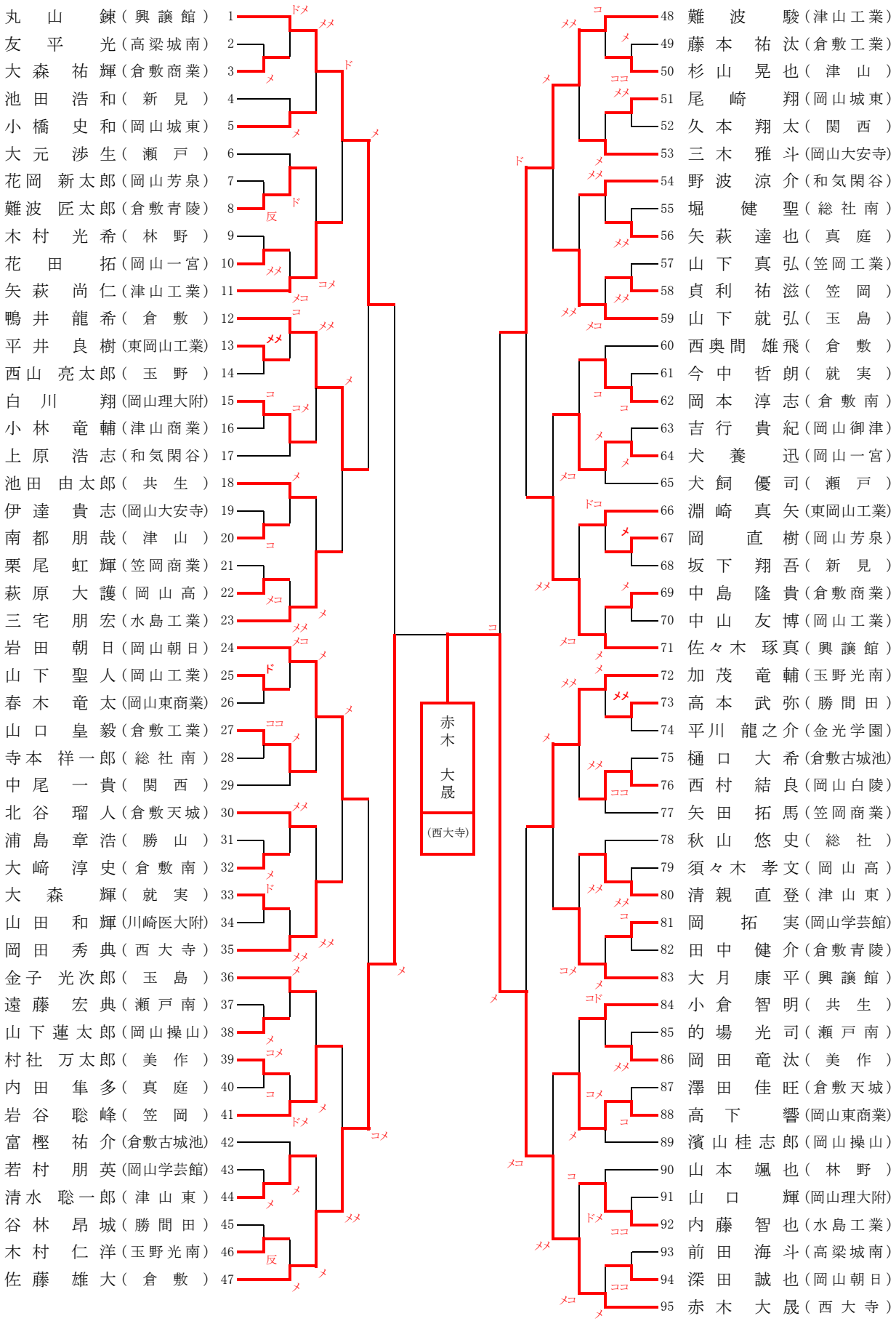

第61回中国高等学校剣道選手権大会　岡山県予選会
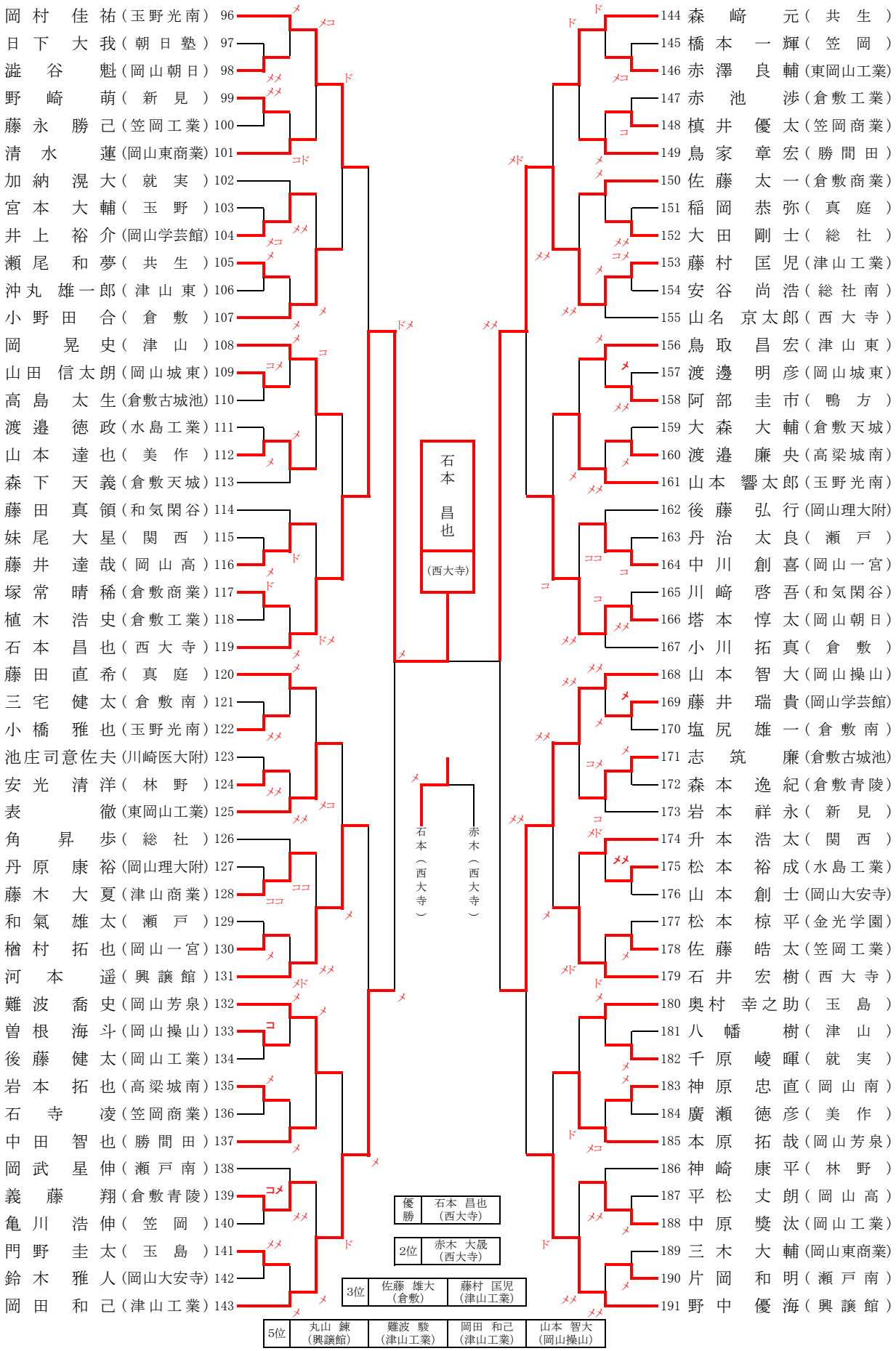
男子個人NO. 2