第62回中国高等学校剣道選手権大会
男子個人NO. 1

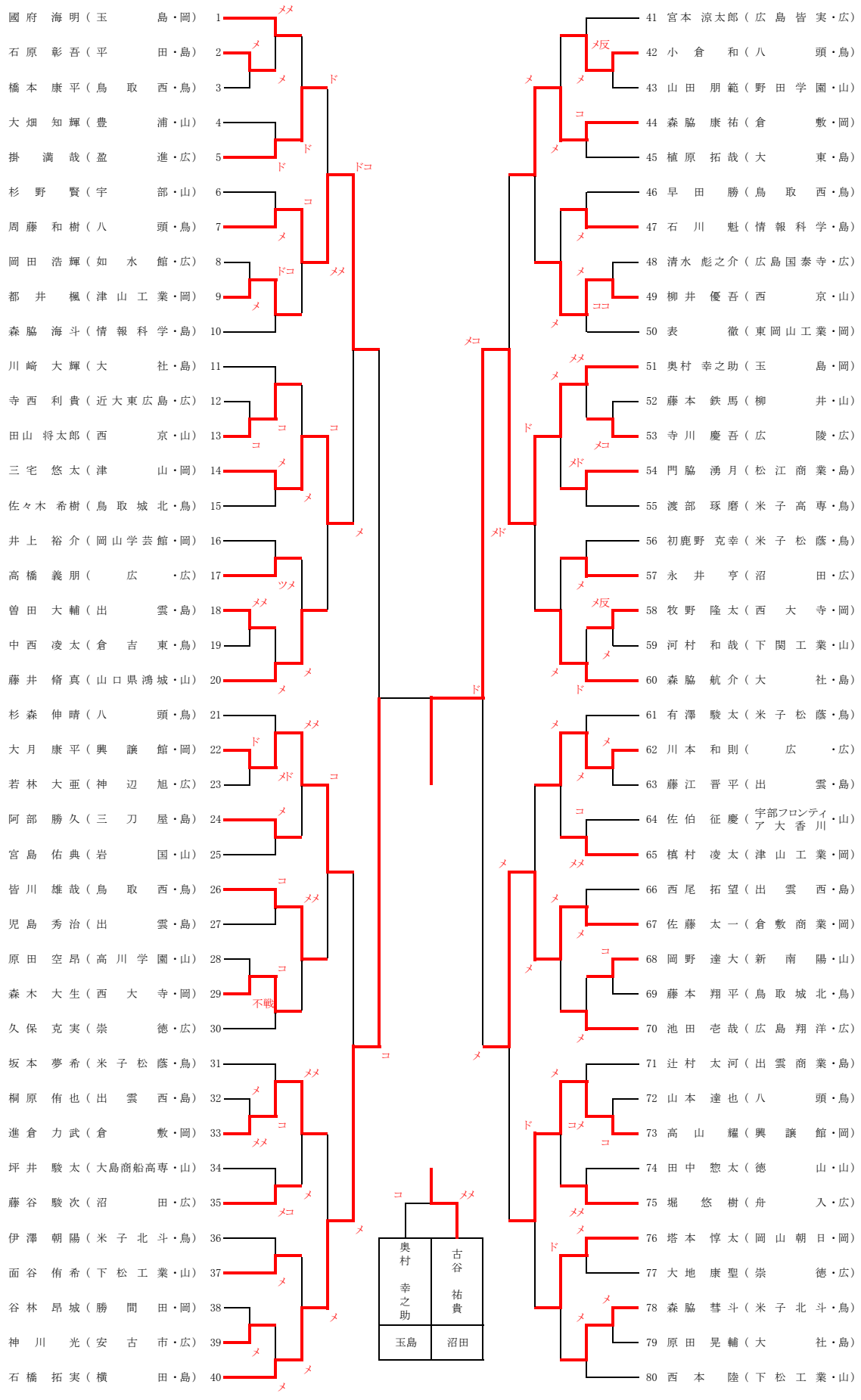
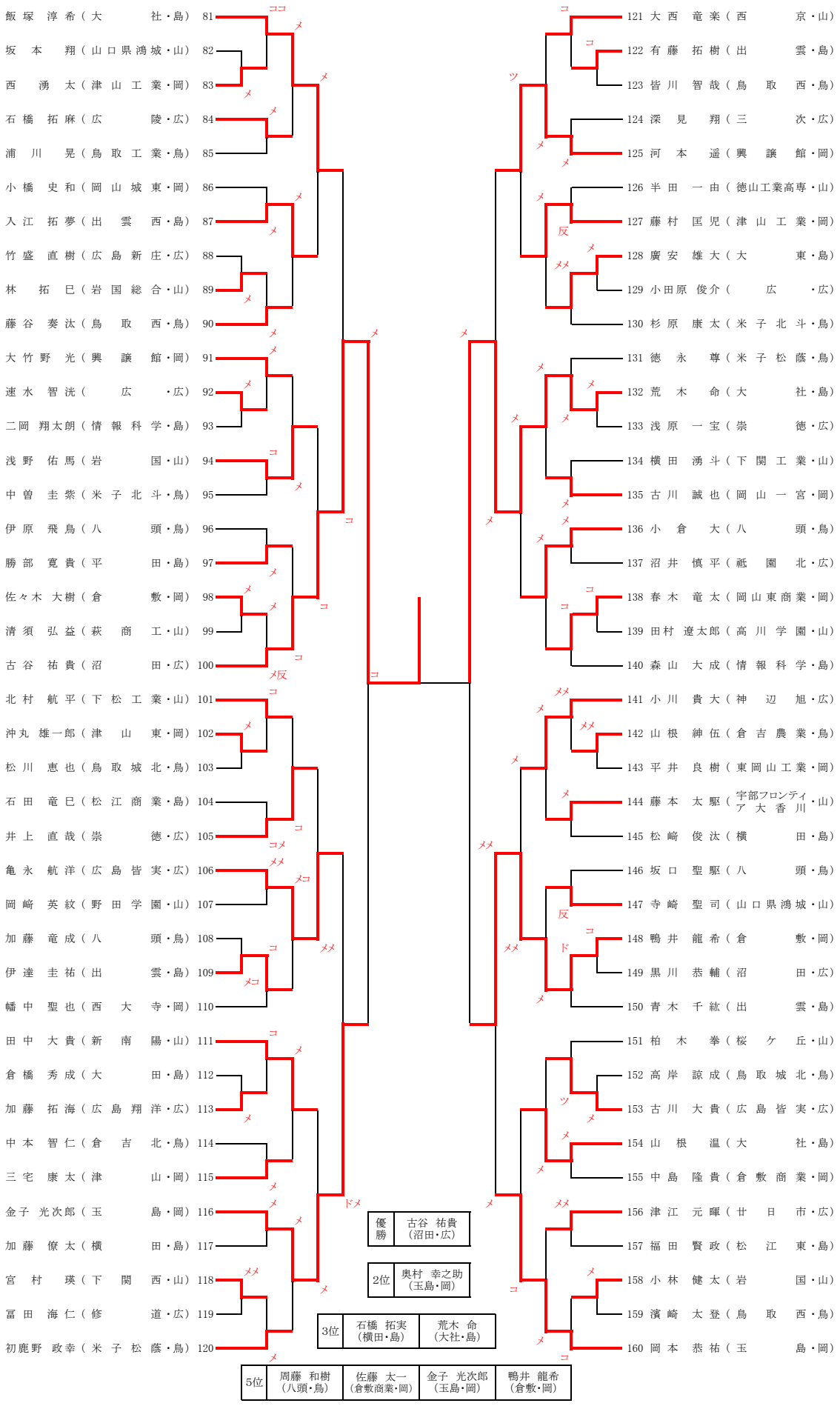
第62回中国高等学校剣道選手権大会
男子個人NO. 2