令和2年度岡山県高等学校新人剣道大会

男子個人
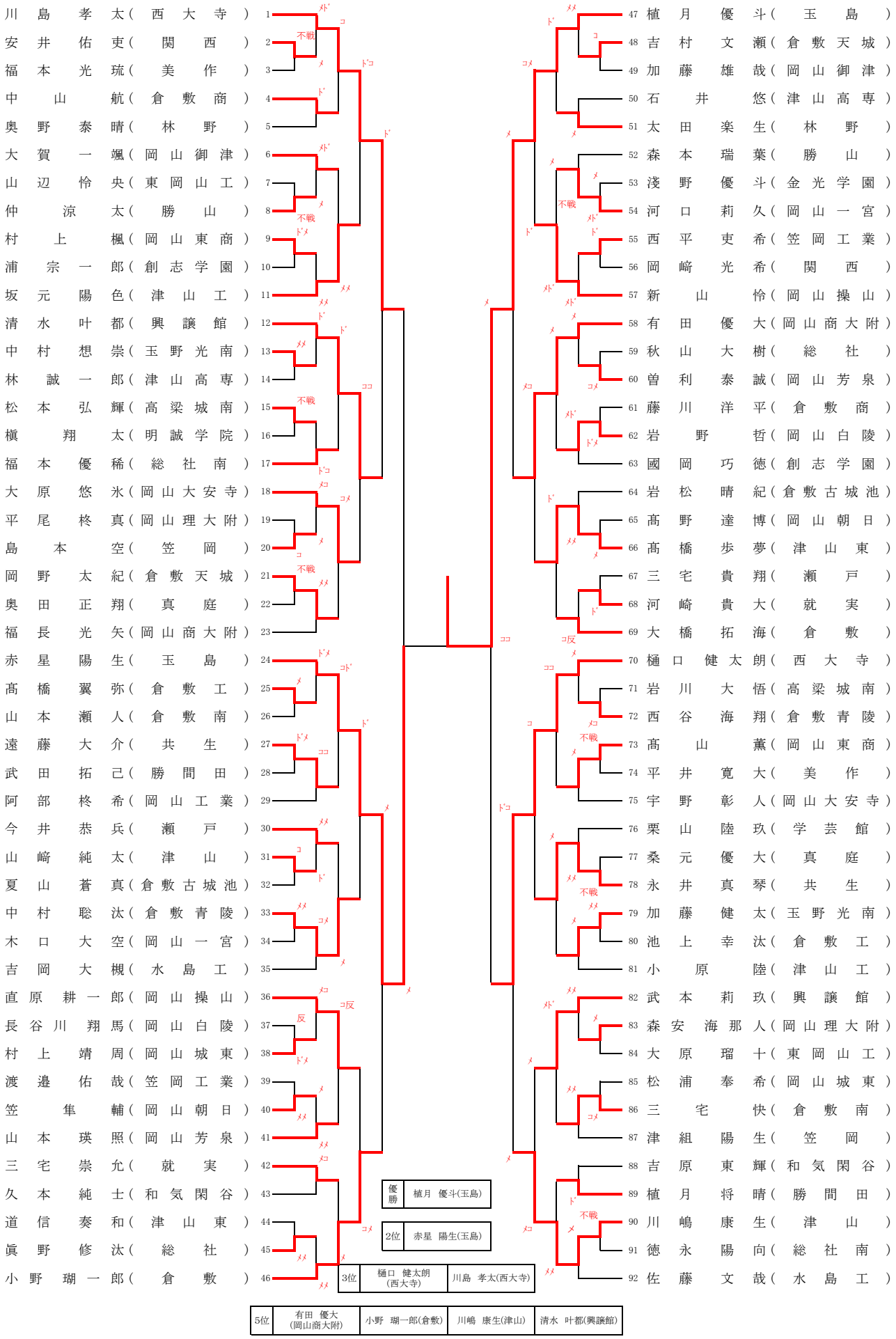
令和2年11月7日