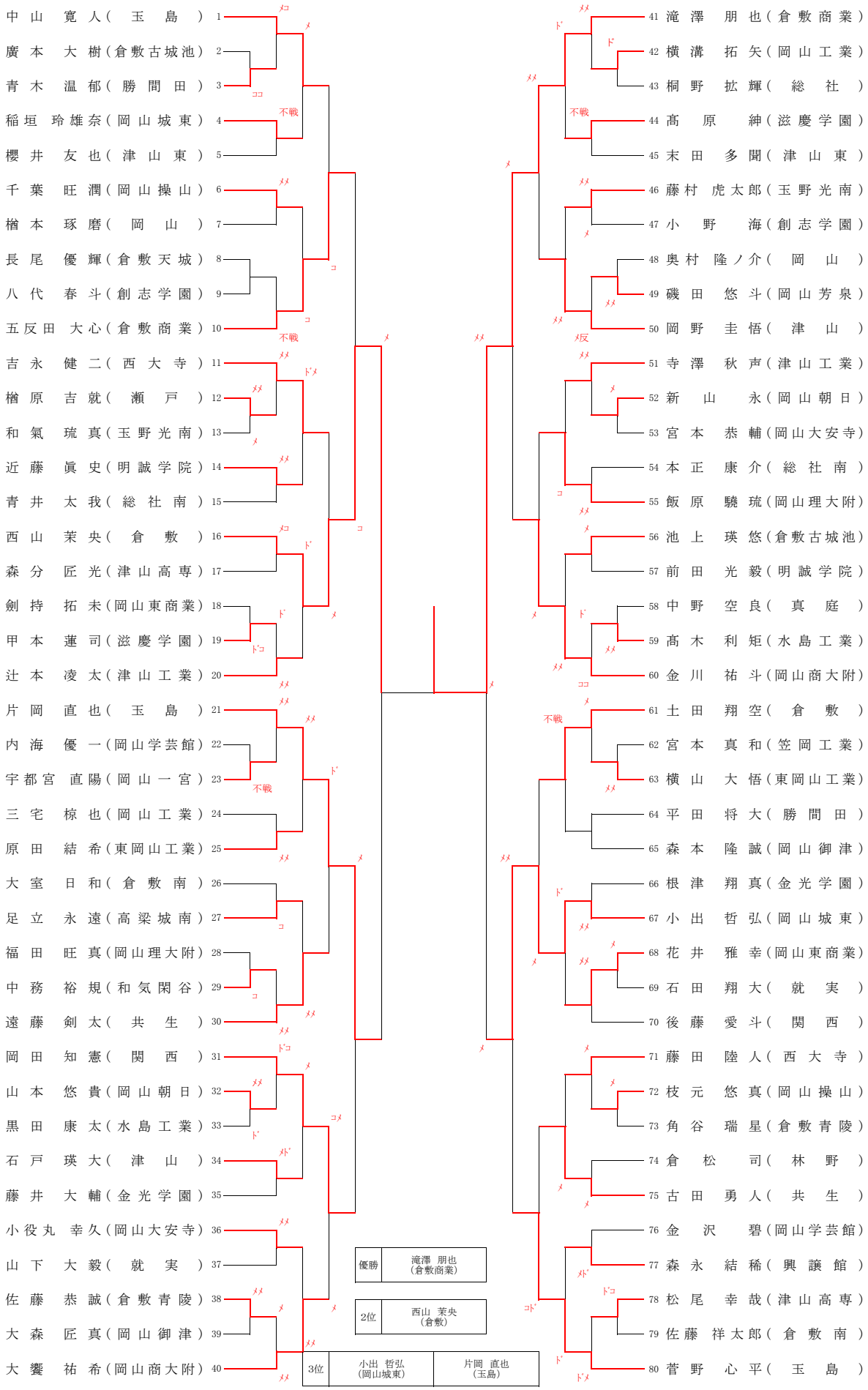令和6年度岡山県高等学校新人剣道大会
男子個人
令和6年11月3日