第52回中国高校剣道大会岡山県予選

平成１８年５月３日（水）４日（木）

女子個人

津山東体育館

１位	三宅　恵子	興譲館
２位	福田　理津子	津山
３位	松比良　栄美	玉野光南
３位	島村　美帆	西大寺
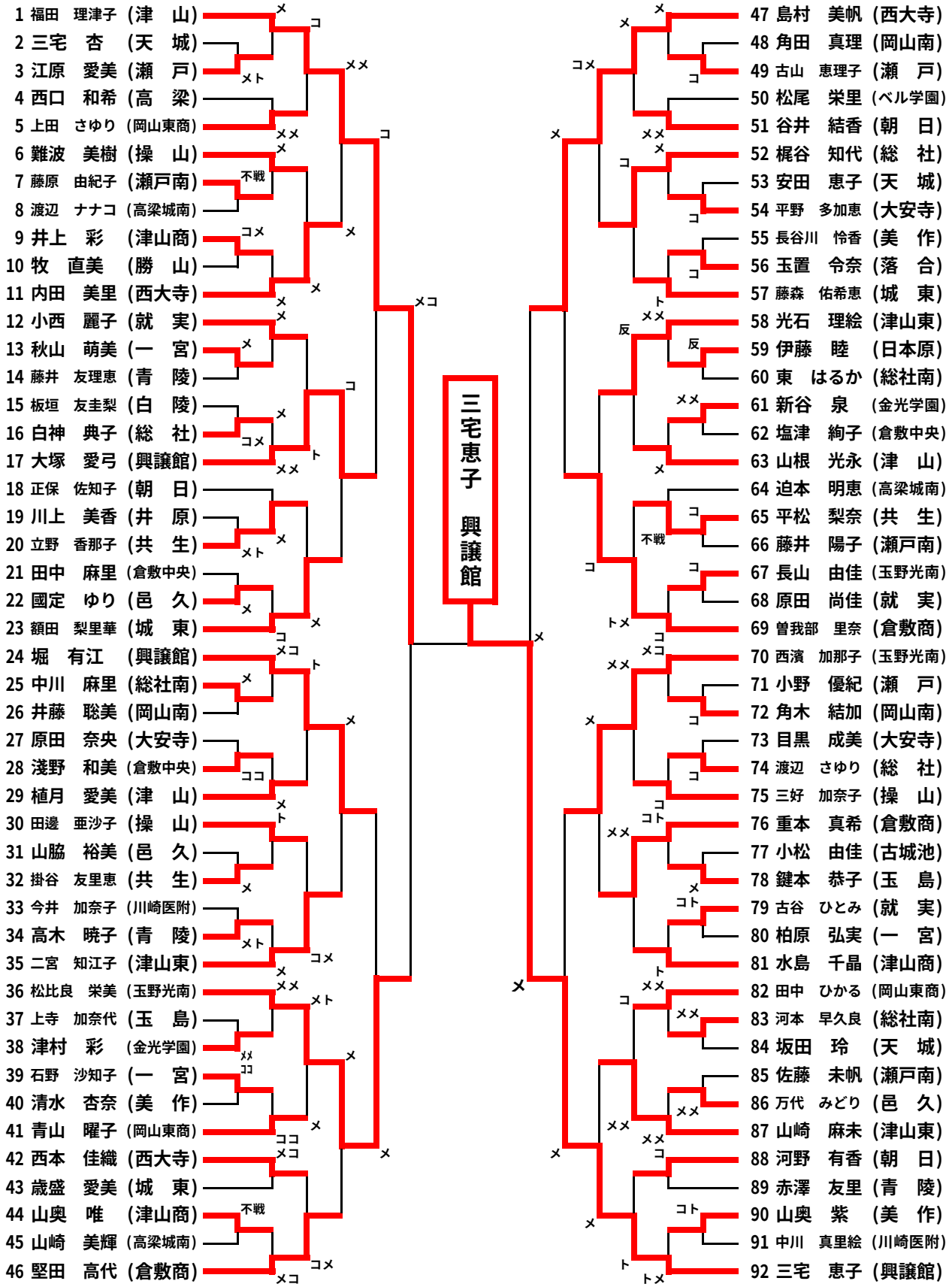
ベスト８	大塚　愛弓	興譲館
ベスト８	堀　有江	興譲館
ベスト８	曽我部　里奈	倉敷商
ベスト８	西濱　加那子	玉野光南