# 第47回岡山県高等学校総合体育大会（バレーボール競技）　兼
# 平成20年度全日本高校6人制男女バレーボール選手権大会岡山県予選会
# 記　　録

| | | 男子会場 | 女子会場 |
|---|---|---|---|
| 第１日 | ５月３１日(土) | 倉敷鷲羽・倉敷工業 | 倉敷古城池・倉敷中央 |
| 第２日 | ６月　１日(日) | 玉　　島・倉敷工業 | 倉敷古城池・倉敷中央 |
| 第３日 | ６月　７日(土) | 倉敷商業 | 清心女子 |
| 第４日 | ６月　８日(日) | 笠岡総合体育館 | 笠岡総合体育館 |

＜男子＞

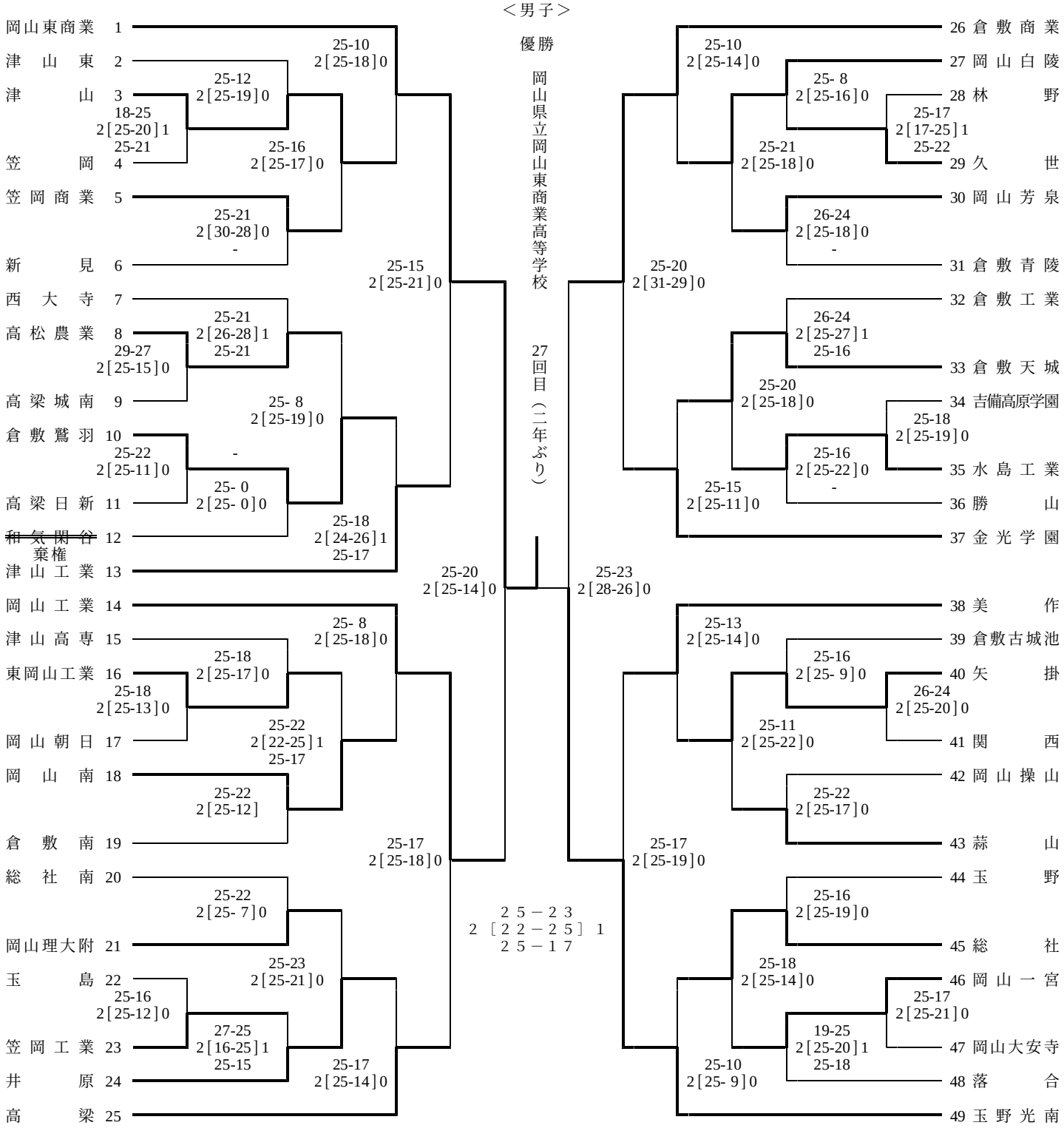

＜女子＞

就実高等学校
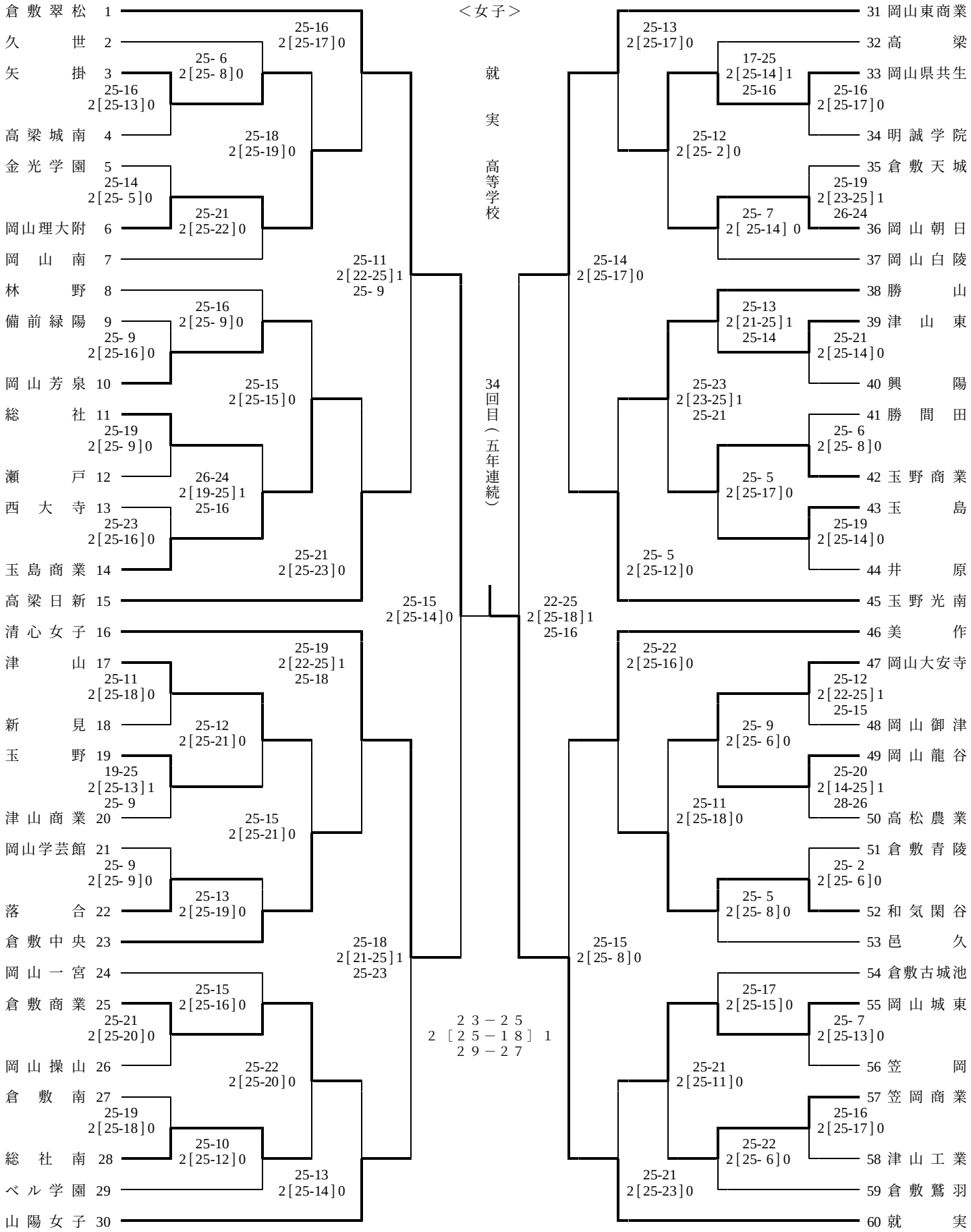
34回目（五年連続）