第46回岡山県高等学校総合体育大会（バレーボール競技）　兼
平成19年度全日本高校6人制男女バレーボール選手権大会岡山県予選会
記　　録

		男子会場	女子会場
第１日	６月　２日(土)	倉敷南・水島工業	玉島商業・倉敷中央
第２日	６月　３日(日)	倉敷南・水島工業	玉島商業・倉敷中央
第３日	６月　９日(土)	金光学園	倉敷古城池
第４日	６月１０日(日)	笠岡総合体育館	笠岡総合体育館

＜男子＞

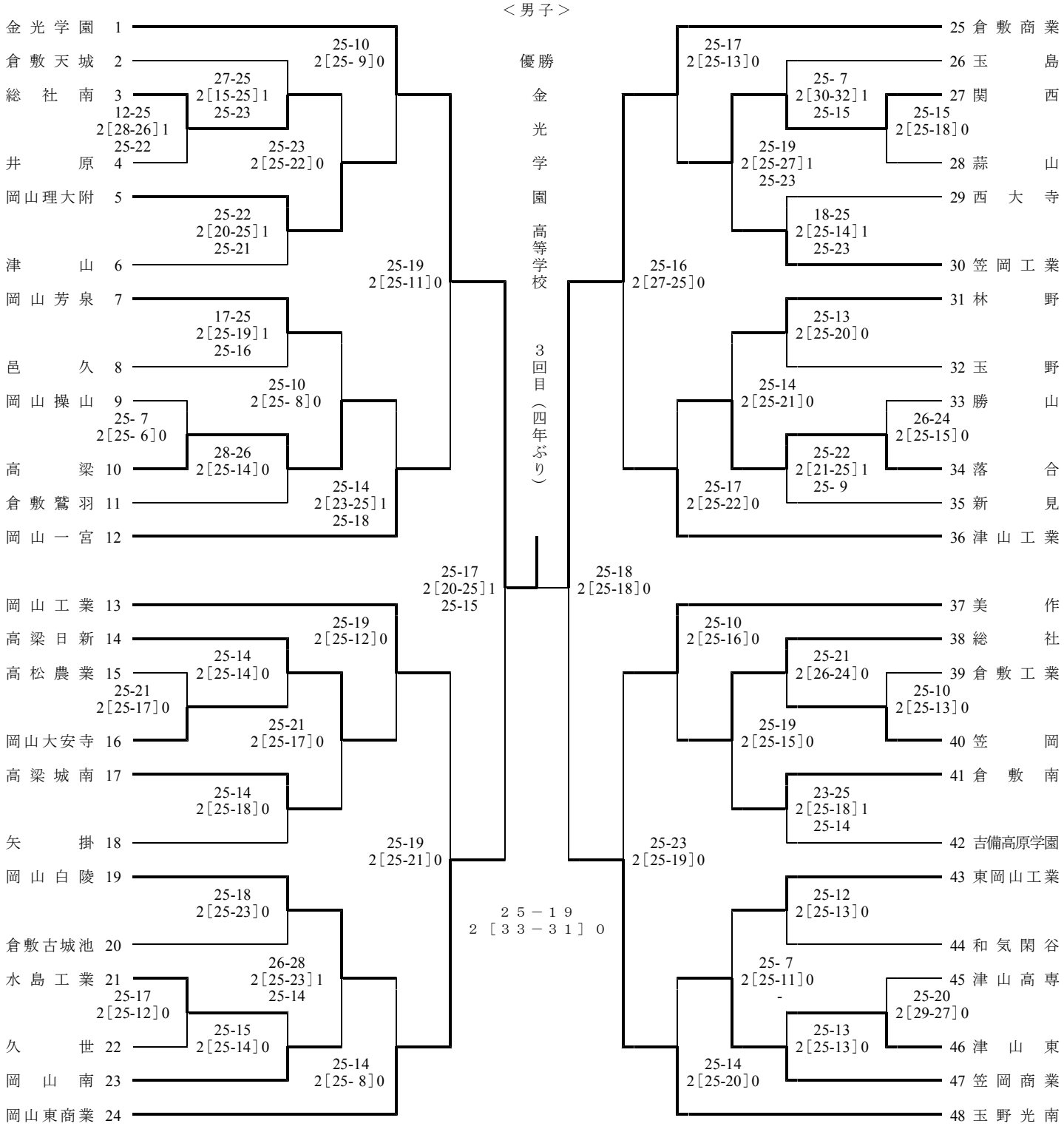

＜女子＞

優勝

就実高等学校

33回目（四年連続）

２５－２２
２［２５－１８］０

就実 1
岡山共生 2
矢掛 3
明誠学院 4
岡山芳泉 5
総社 6
勝間田 7
井原 8
高梁城南川上 9
倉敷商業 10
新見 11
林野 12
倉敷青陵 13
岡山城東 14
精研 15
岡山南 16
美作 17
総社南 18
倉敷古城池 19
岡山学芸館 20
玉島商業 21
備前緑陽 22
瀬戸南 23
~~蒜山~~ 24
棄権
玉島 25
玉野 26
勝山 27
瀬戸 28
久世 29
岡山一宮 30
岡山大安寺 31
玉野光南 32

25-9 2[25-5]0
26-24 2[24-26]1 25-20
25-22 2[23-25]1 25-17
25-9 2[25-18]0
25-19 2[25-19]0
25-16 2[25-11]0
25-10 2[25-14]0
25-19 2[25-12]0
25-3 2[25-9]0
25-9 2[25-10]0
26-24 2[25-15]0
25-22 2[25-21]
25-15 2[25-13]0
25-13 2[25-9]0
25-19 2[25-18]0
25-16 2[25-13]0
25-22 2[25-12]0
14-25 2[27-25]1 25-20
25-17 2[25-18]0
25-11 2[25-11]0
25-16 2[25-14]0
25-15 2[25-9]0
25-0 2[25-0]0
25-23 2[29-27]0
25-13 2[25-6]0
25-22 2[25-12]0
25-15 2[14-25]1 25-17
25-18 2[21-25]1 27-25
25-12 2[25-6]0
25-23 2[25-23]0
25-10 2[25-19]0

33 岡山東商業
34 岡山朝日
35 高松農業
36 倉敷天城
37 津山東
38 西大寺
39 鴨方
40 岡山御津
41 笠岡商業
42 岡山龍谷
43 邑久
44 落合
45 倉敷中央
46 高梁日新
47 和気閑谷
48 笠岡
49 山陽女子
50 ベル学園
51 高梁
52 岡山操山
53 玉野商業
54 津山工業
55 興陽
56 倉敷鷲羽
57 清心女子
58 作陽
59 倉敷南
60 津山商業
61 津山
62 岡山白陵
63 高梁城南
64 倉敷翠松

25-15 2[25-8]0
25-5 2[25-12]0
25-13 2[25-12]0
25-8 2[25-16]0
25-18 2[25-15]0
25-10 2[25-8]0
25-12 2[25-15]
25-13 2[25-13]0
25-17 2[25-8]0
25-15 2[25-23]0
25-12 2[25-9]0
25-23 2[18-25]1 25-12
25-18 2[25-15]0
25-17 2[25-10]0
25-16 2[25-13]0
22-25 2[25-22]1 25-18
25-13 2[25-12]0
25-7 2[25-9]0
25-22 2[23-25]1 25-22
27-25 2[22-25]1 25-22
25-17 2[25-13]0
25-8 2[26-24]0
22-25 2[25-17]1 25-22
25-23 2[14-25]1 25-20
25-6 2[25-11]0
25-11 2[25-12]0
25-12 2[25-13]0
23-25 2[25-15]1 25-11
25-12 2[25-13]0
25-11 2[25-14]0
25-5 2[25-16]0