第４０回　全国高等学校
バレーボール選抜優勝大会
岡山県予選会　結果

＜男子＞

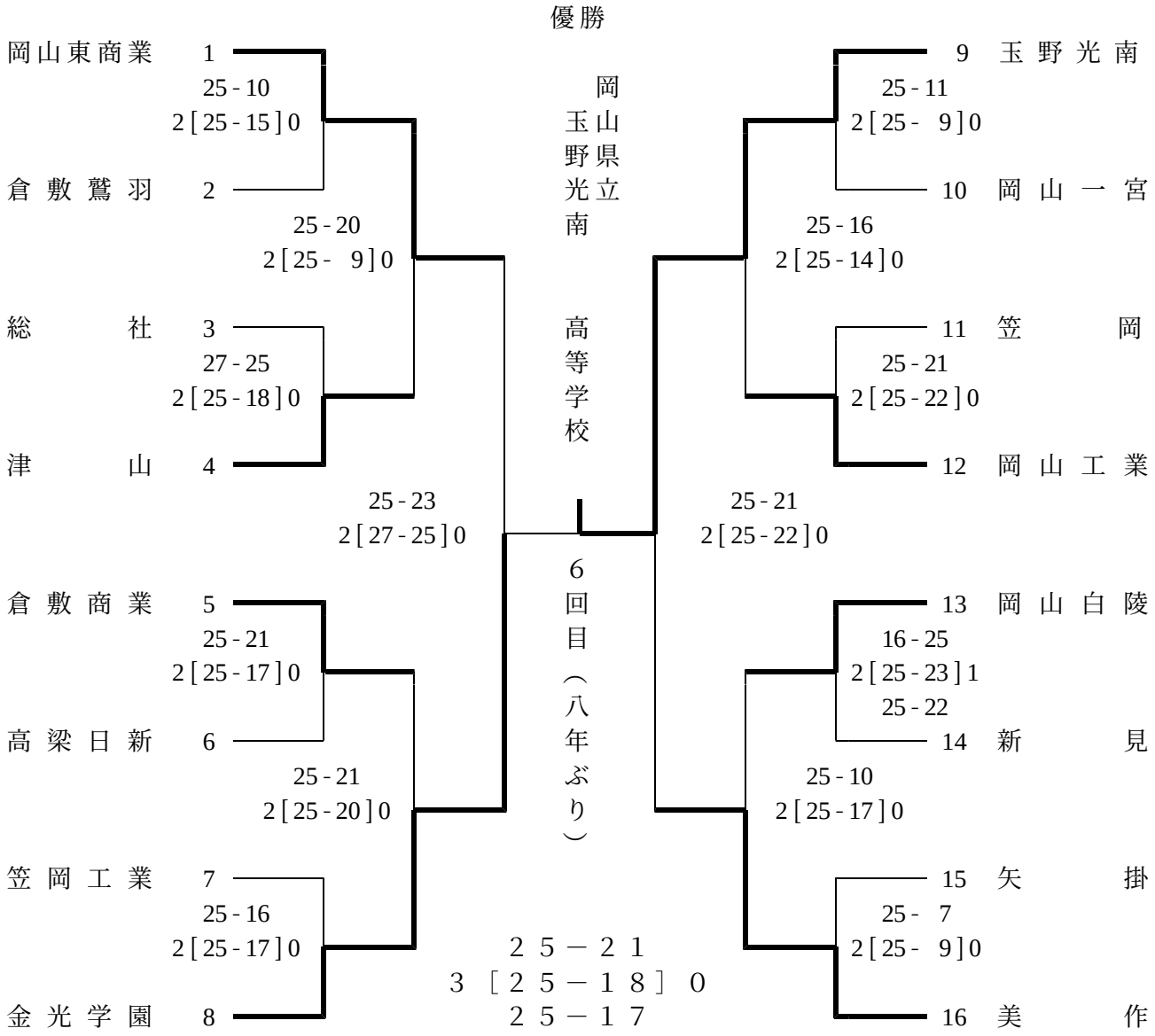

第１日　平成２０年２月　７日（土）　男子：金光学園高校体育館
女子：清心女子高校体育館
開始式　１０：００　競技開始　１０：３０
第２日　平成２０年２月　８日（土）　男女：笠岡総合体育館
競技開始１０：００
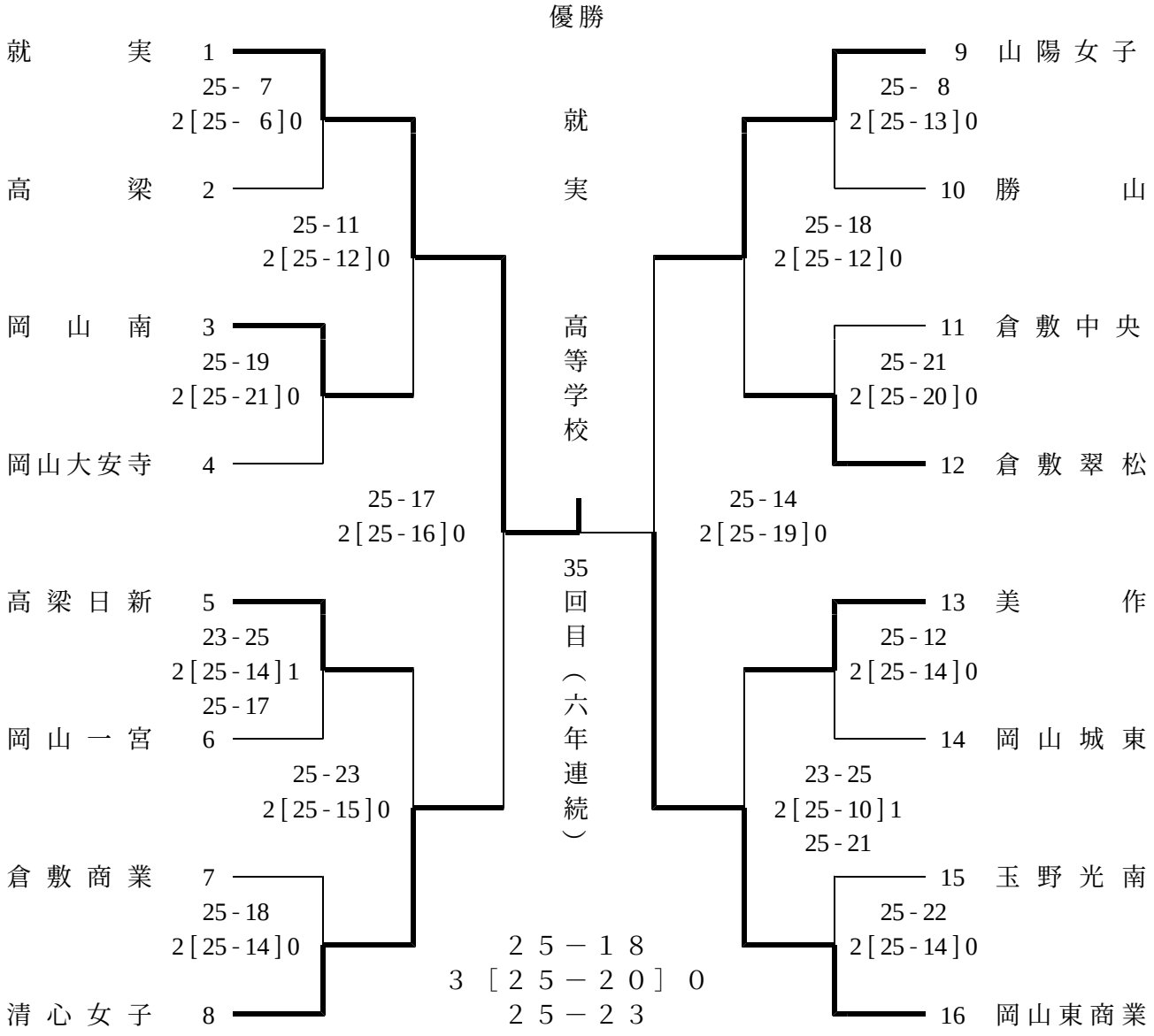
＜女子＞