第６３回全日本バレーボール高等学校選手権大会　岡山県予選会　兼
平成２２年度岡山県高等学校男女バレーボール選手権大会
記　　録

		男子会場	女子会場
第１日	１１月１３日（土）	玉島高校・総社高校	和気閑谷高校・岡山芳泉高校
第２日	１１月１４日（日）	玉島高校・総社高校	和気閑谷高校・岡山南高校
第３日	１１月２０日（土）	笠岡総合体育館	興陽高校
第４日	１１月２１日（日）	笠岡総合体育館	笠岡総合体育館

＜　男　子　＞

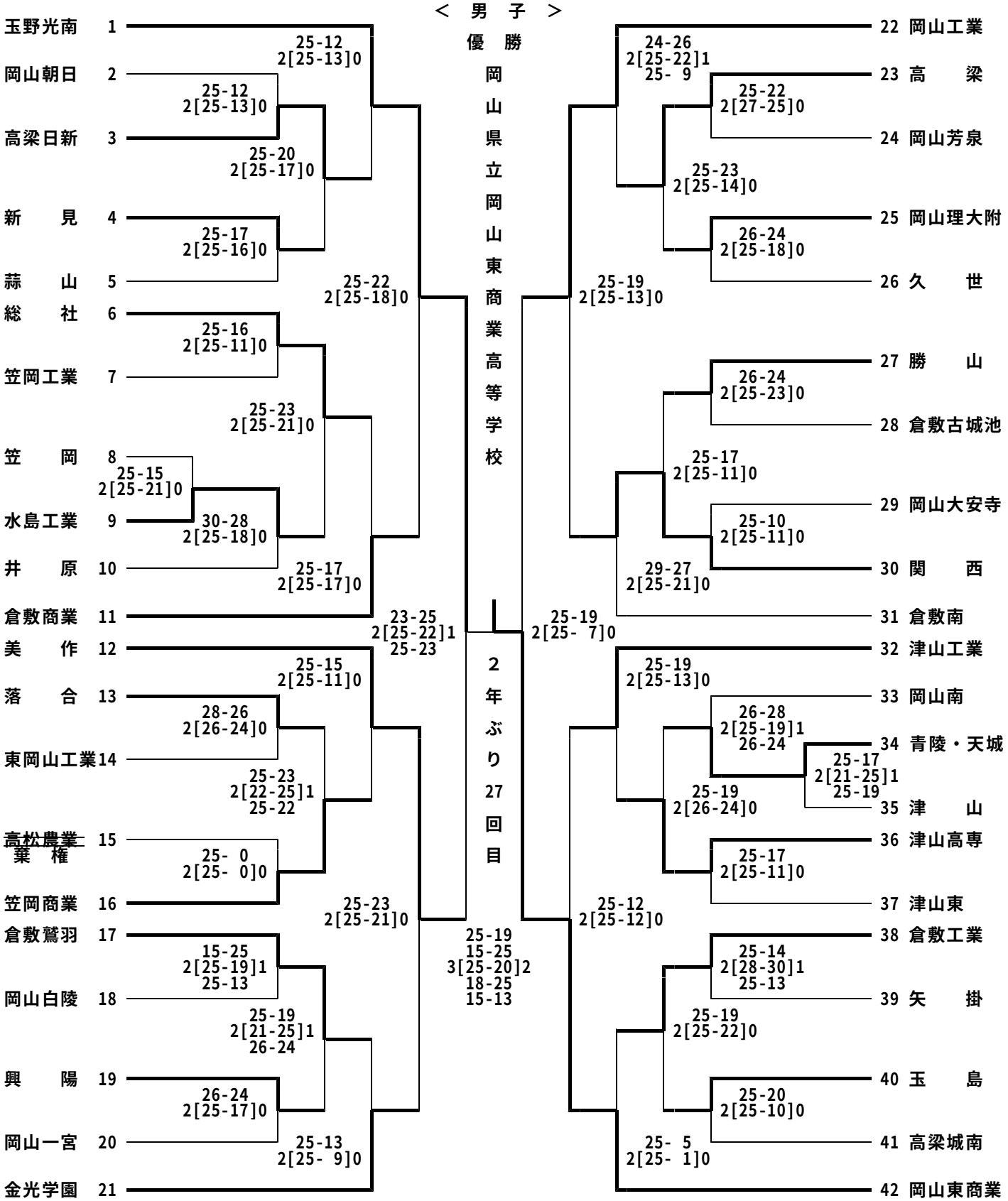

＜ 女 子 ＞

優 勝

岡山県立岡山東商業高等学校

7年ぶり2回目

25-17
25-22
3[23-25]2
19-25
16-14

1 就 実
2 美 作
3 倉敷鷲羽
4 玉 島
5 倉敷南
6 笠岡商業
7 津山商業
8 勝間田
9 落 合
10 岡山白陵
11 和気閑谷
12 岡山城東
13 岡山龍谷
14 倉敷天城
15 玉野商業
16 高梁日新
17 金光学園
18 瀬戸・邑久
19 興 陽
20 新 見
21 岡山一宮
22 備前緑陽
23 西大寺
24 高梁城南
25 岡山朝日
26 倉敷古城池
27 清心女子
28 高 梁
29 倉敷翠松

25- 7
2[25-13]0

25- 6
2[25-10]0

25-19
2[26-24]0

25-13
2[25-14]0

25- 9
2[25-19]0

25-11
2[25-17]0

25-10
2[25-14]0

25- 9
2[25- 5]0

25- 5
2[25- 5]0

25-16
2[25-19]0

25-19
2[25-16]0

25-14
2[25-12]0

25-23
2[25-18]0

25-16
2[25- 9]0

25-18
2[28-26]0

25- 8
2[25-10]0

25-10
2[25-12]0

25-10
2[25-23]0

25-15
2[25-13]0

25-16
2[25-14]0

25- 6
2[25- 5]0

25-19
2[25-12]0

17-25
2[25-15]1
25-17

25-23
2[25- 5]0

25-10
2[25-16]0

25- 7
2[25- 8]0

25-12
2[25-12]0

25-17
2[27-25]0

30 玉野光南
31 蒜 山
棄 権
32 津山工業
棄 権
33 矢 掛
34 倉敷青陵
35 岡山操山
36 玉 野
37 玉島商業
38 総社南
39 笠 岡
40 倉敷商業
41 岡山芳泉
42 岡山大安寺
43 岡山理大附
44 山陽女子
45 津 山
46 岡山南
47 鴨 方
棄 権
48 井 原
49 明誠学院
50 津山東
51 岡山御津
52 勝 山
53 林 野
54 倉敷中央
55 岡山県共生
56 総 社
57 岡山東商業

25-13
2[25-12]0

25- 0
2[25- 0]0

25- 0
2[25- 0]0

25-21
2[25-16]0

25-11
2[25-13]0

25- 9
2[25-18]0

25-23
2[25-16]0

25-19
2[25-15]0

25-18
2[25-19]0

25-22
2[25-22]0

25-15
2[25-18]0

25-13
2[25-14]0

25-11
2[25-10]0

25-16
2[25-19]0

25-14
2[25-14]0

25-20
2[25-20]0

25- 0
2[25- 0]0

20-25
2[25-19]1
25-20

25-17
2[25-20]0

18-25
2[25-22]1
25-23

25-17
2[25-10]0

20-25
2[25-16]1
27-25

25- 9
2[25-19]0

27-25
2[25-12]0

25-14
2[25-19]0

25-16
2[25-12]0

25-12
2[25-11]0