第６４回全日本バレーボール高等学校選手権大会　岡山県予選会　兼
平成２３年度岡山県高等学校男女バレーボール選手権大会
記　　録

		男子会場	女子会場
第１日	１１月１９日（土）	岡山工業高校・興陽高校	鴨方高校・笠岡総合体育館
第２日	１１月２０日（日）	参加校の関係で実施せず	笠岡総合体育館
第３日	１１月２３日（水）	岡山芳泉高校	笠岡総合体育館
第４日	１１月２６日（土）	笠岡総合体育館	笠岡総合体育館

＜　男　子　＞

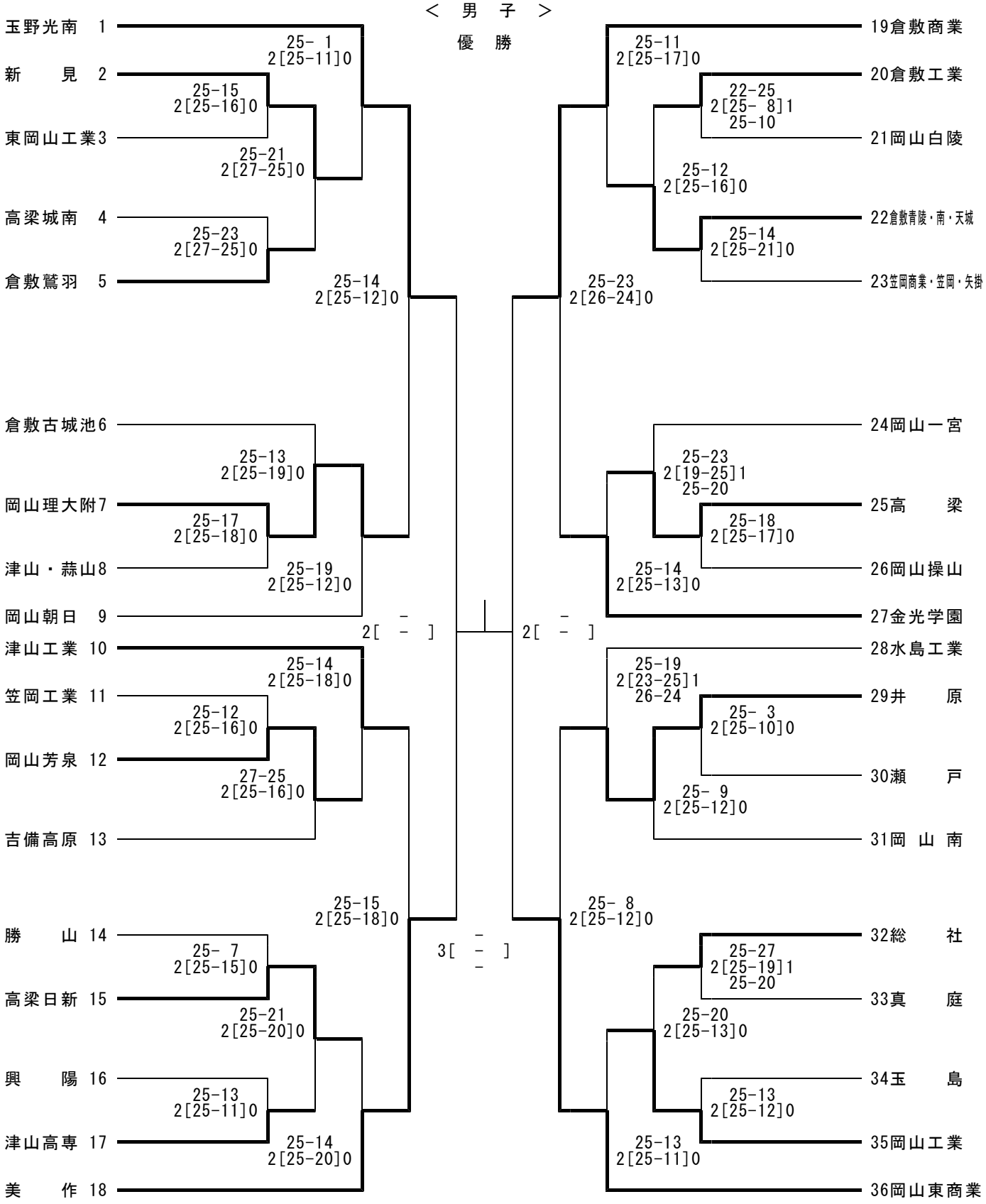

＜ 女 子 ＞

優 勝

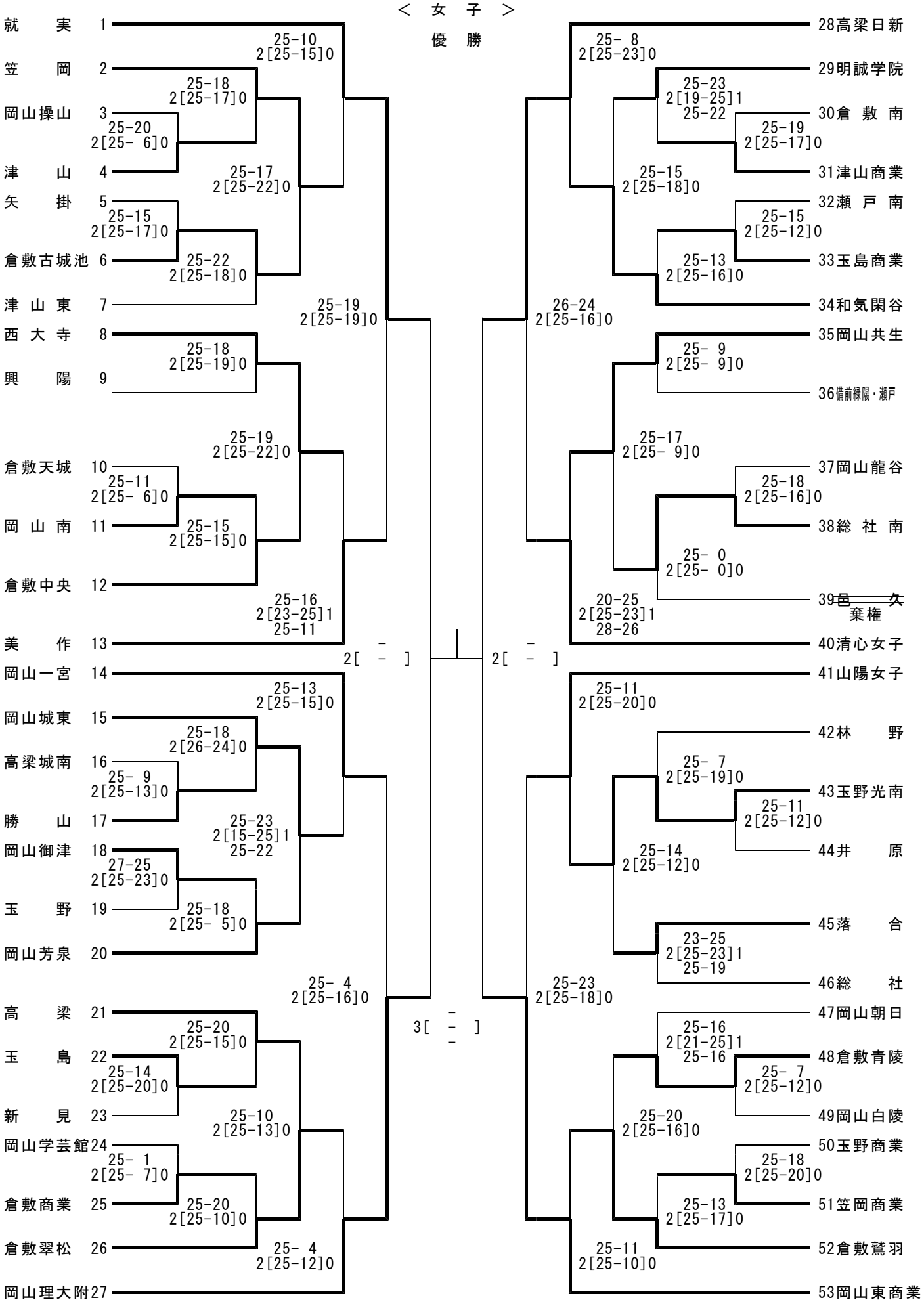
就 実 1
笠 岡 2
岡山操山 3
津 山 4
矢 掛 5
倉敷古城池 6
津 山 東 7
西 大 寺 8
興 陽 9
倉敷天城 10
岡 山 南 11
倉敷中央 12
美 作 13
岡山一宮 14
岡山城東 15
高梁城南 16
勝 山 17
岡山御津 18
玉 野 19
岡山芳泉 20
高 梁 21
玉 島 22
新 見 23
岡山学芸館 24
倉敷商業 25
倉敷翠松 26
岡山理大附 27
28高梁日新
29明誠学院
30倉 敷 南
31津山商業
32瀬 戸 南
33玉島商業
34和気閑谷
35岡山共生
36備前緑陽・瀬戸
37岡山龍谷
38総 社 南
39邑 久
棄権
40清心女子
41山陽女子
42林 野
43玉野光南
44井 原
45落 合
46総 社
47岡山朝日
48倉敷青陵
49岡山白陵
50玉野商業
51笠岡商業
52倉敷鷲羽
53岡山東商業
25-10 2[25-15]0
25-18 2[25-17]0
25-20 2[25- 6]0
25-17 2[25-22]0
25-15 2[25-17]0
25-22 2[25-18]0
25-19 2[25-19]0
25-18 2[25-19]0
25-19 2[25-22]0
25-11 2[25- 6]0
25-15 2[25-15]0
25-16 2[23-25]1 25-11
2[-]
25-13 2[25-15]0
25-18 2[26-24]0
25- 9 2[25-13]0
25-23 2[15-25]1 25-22
27-25 2[25-23]0
25-18 2[25- 5]0
25- 4 2[25-16]0
25-20 2[25-15]0
25-14 2[25-20]0
25-10 2[25-13]0
25- 1 2[25- 7]0
25-20 2[25-10]0
25- 4 2[25-12]0
3[-]
25- 8 2[25-23]0
25-23 2[19-25]1 25-22
25-19 2[25-17]0
25-15 2[25-18]0
25-15 2[25-12]0
25-13 2[25-16]0
26-24 2[25-16]0
25- 9 2[25- 9]0
25-17 2[25- 9]0
25-18 2[25-16]0
25- 0 2[25- 0]0
20-25 2[25-23]1 28-26
2[-]
25-11 2[25-20]0
25- 7 2[25-19]0
25-11 2[25-12]0
25-14 2[25-12]0
23-25 2[25-23]1 25-19
25-23 2[25-18]0
25-16 2[21-25]1 25-16
25- 7 2[25-12]0
25-20 2[25-16]0
25-18 2[25-20]0
25-13 2[25-17]0
25-11 2[25-10]0