平成24年度　第64回中国高等学校バレーボール選手権大会

日時　平成24年5月12日(土)・13日(日)　　会場　桃太郎アリーナ

《男子》

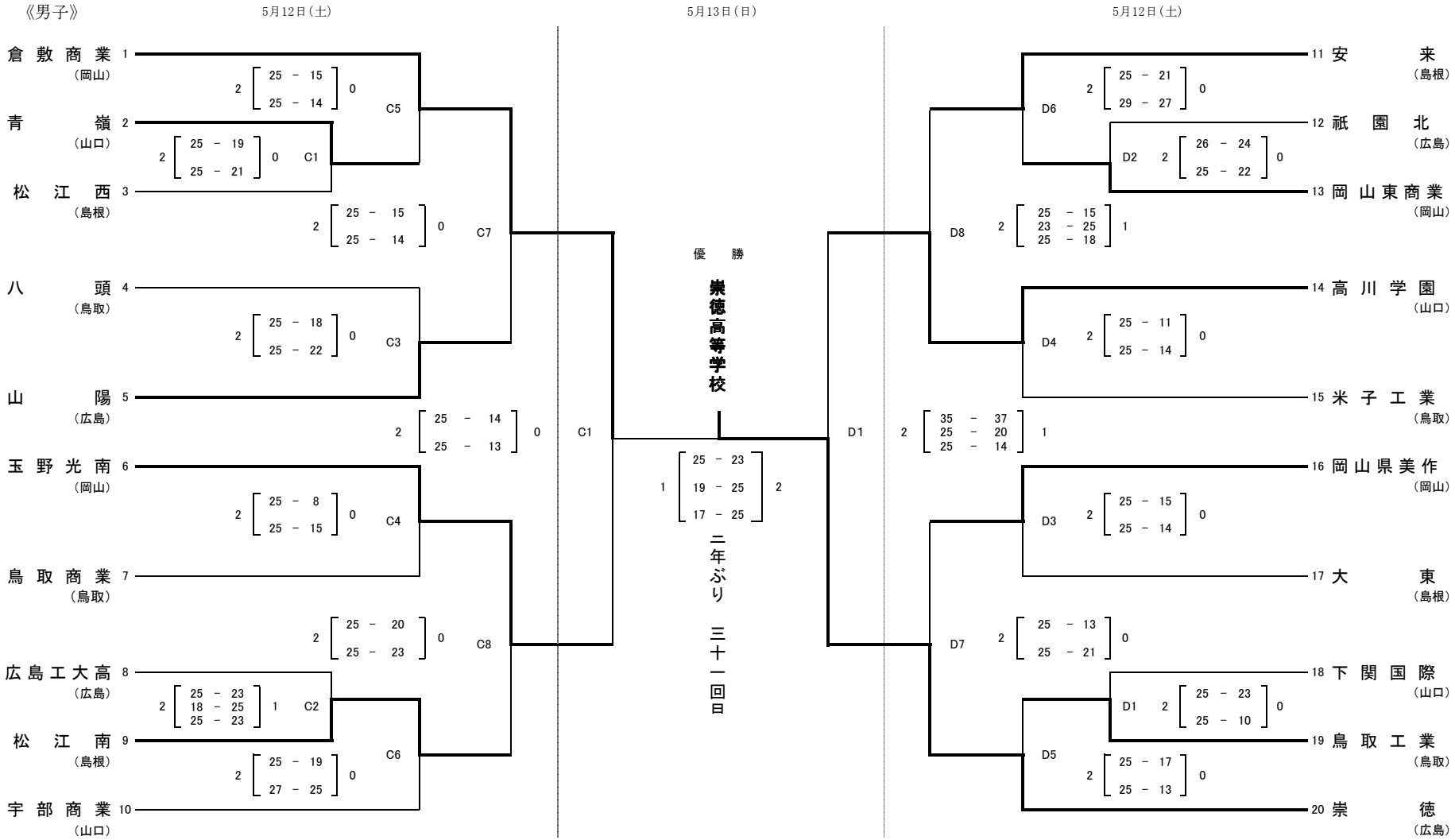

平成24年度　第64回中国高等学校バレーボール選手権大会

日時　平成24年5月12日(土)・13日(日)　　会場　桃太郎アリーナ
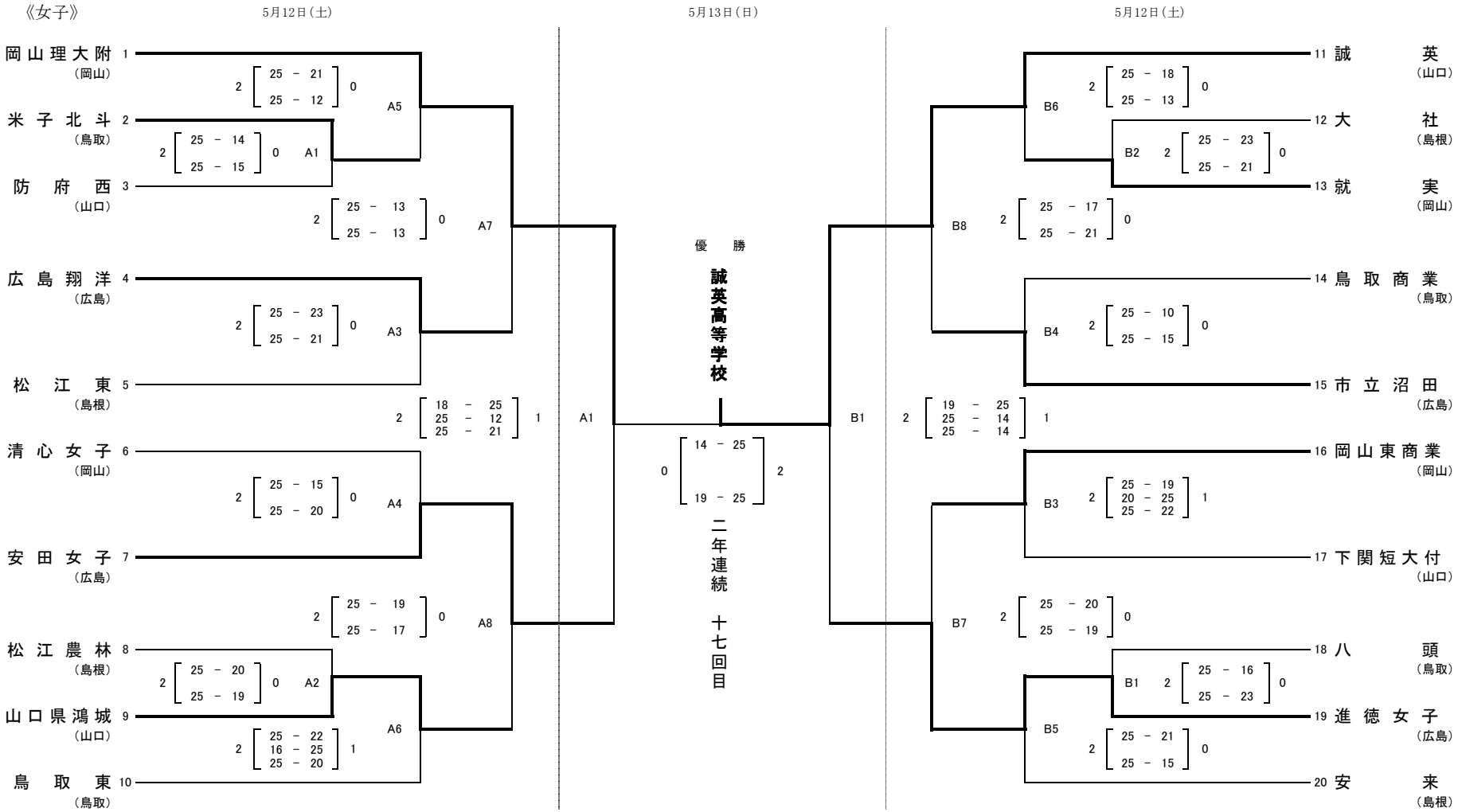
《女子》