〈女子組合せ〉

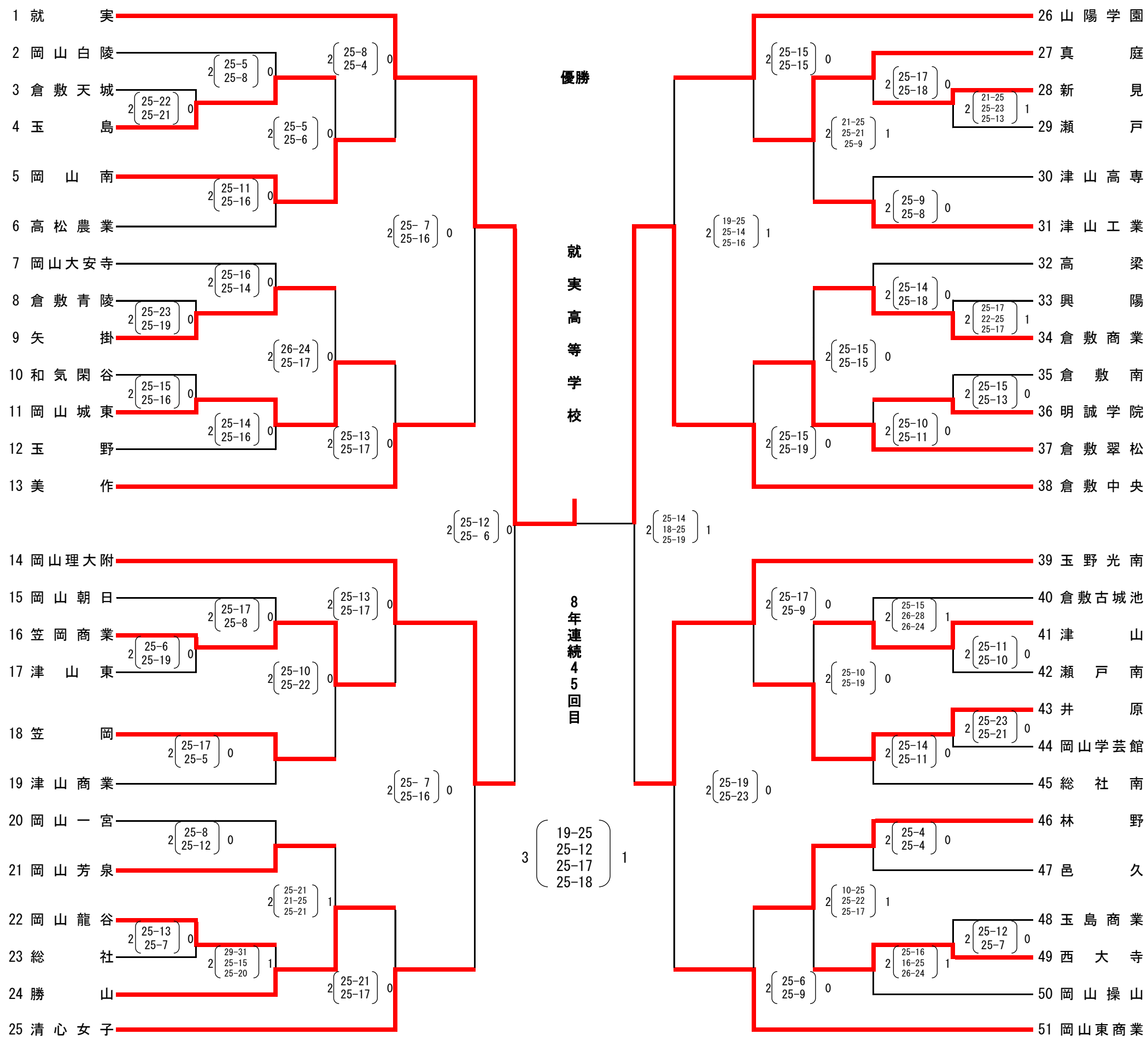

第１日	第１日	第２日	第３日	第４日	第３日	第２日	第１日	第１日
(2～6) (15～24)	(7～12)	(A1～A4) (B1～B4)	(A①～A③)		(B①～B③)	(C1～C4) (D1～D4)	(32～37)	(27～31) (40～50)
9:49ﾌﾟﾛﾄｺｰﾙ 10:00競技開始	9:49ﾌﾟﾛﾄｺｰﾙ 10:00競技開始	9:49ﾌﾟﾛﾄｺｰﾙ 10:00競技開始	9:19ﾌﾟﾛﾄｺｰﾙ 9:30競技開始	:45ﾌﾟﾛﾄｺｰ :00競技開	9:19ﾌﾟﾛﾄｺｰﾙ 9:30競技開始	9:49ﾌﾟﾛﾄｺｰﾙ 10:00競技開始	9:49ﾌﾟﾛﾄｺｰﾙ 10:00競技開始	9:49ﾌﾟﾛﾄｺｰﾙ 10:00競技開始
笠岡市民 体育センター	瀬戸町総合 運動公園体育館	笠岡市民 体育センター	笠岡総合 体育館	笠岡総合 体育館	笠岡総合 体育館	和気町 体育館	瀬戸町総合 運動公園体育館	和気町 体育館